W a l l S p r e a d e r

Betriebsanleitung

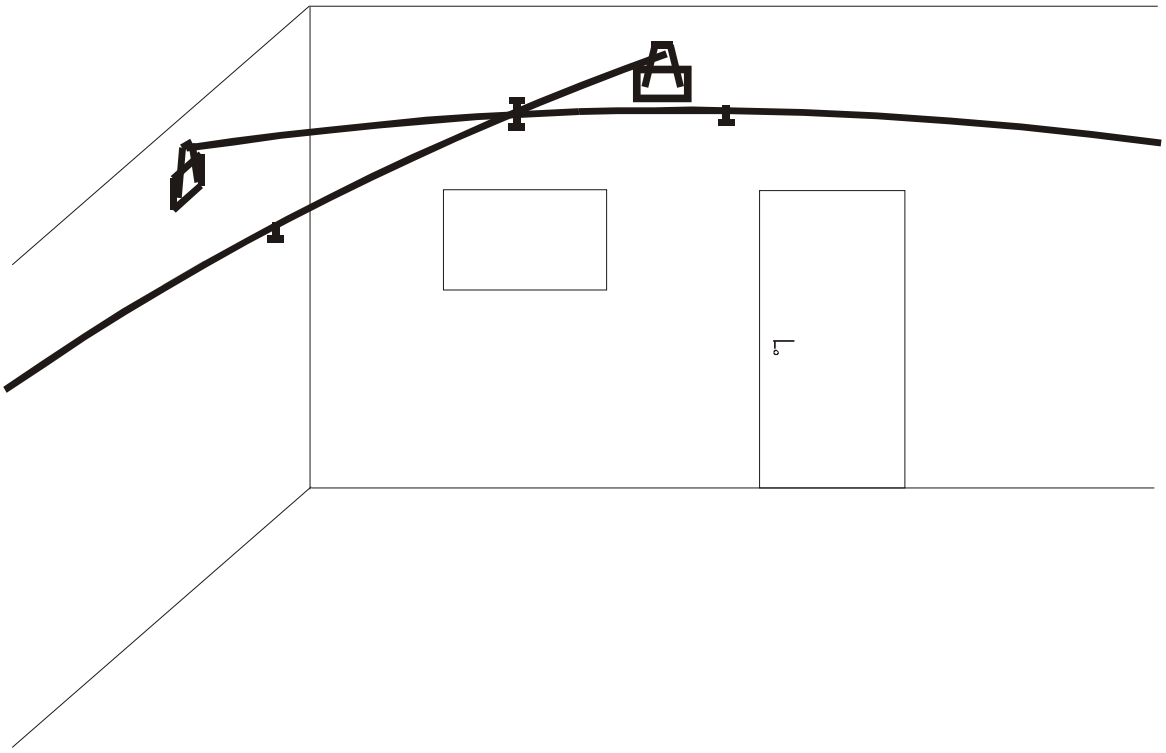

Das Panther Teleskop-Spannsystem

Vorwort

Die besten Glückwünsche für Ihre Entscheidung zum Kauf bzw. Anmietung Ihres **Wall Spreader**. Wir freuen uns, daß Sie sich für ein Gerät entschieden haben, das in Zusammenarbeit mit Bühnenleuten entstanden ist.
Ausgesuchte Materialien, viel Know-how und ein cleveres Konzept verleihen Ihrem **Wall Spreader** praxisgerechte Einsatzmöglichkeiten, die Sie bei Ihrer verantwortungsvollen Arbeit am Drehort schätzen werden.

Damit Sie an Ihrem **Wall Spreader** viel Freude haben und bei größter Sicherheit und Zuverlässigkeit allen Anforderungen beim Dreh gerecht werden können, bitten wir Sie, diese Betriebsanleitung sorgfältig zu lesen.

Mit den besten Wünschen
Panther GmbH

Allgemeine Hinweise

Der PANTHER Wall Spreader darf nur von fachkundigen Personen bedient und benutzt werden. Die Firma Panther bietet ständig Ausbildungsseminare an, in dem die Teilnehmer nach Abschluß des Seminars zertifiziert werden. Bitte kontaktieren Sie 089/61390001, um die aktuellen Termine zu erfragen.

Reparaturen sollten Sie nur vom Hersteller oder von geschultem Personal durchführen lassen. Die Firma Panther bietet Service Seminare an, die nach Absprache gehalten werden. Terminabsprache bitte unter 089/61390030 (Panther-Service).

Der PANTHER Wall Spreader darf nur nach der Bedienungsanleitung auf-/ abgebaut und bedient werden.
Die Bedienungsanleitung muß gelesen und verstanden werden.
Der PANTHER Wall Spreader darf nur nach den in dieser Betriebsanleitung gezeigten Aufbauvarianten aufgebaut werden.

Überschreiten Sie nicht die maximale Traglast.
Überprüfen Sie den Wall Spreader täglich auf Funktion, Beschädigungen und fehlende Teile. Beschädigte und/oder fehlende Komponenten müssen umgehend durch neue ersetzt werden.

Nach dem Einsatz insbesondere nach schmutzigen, staubigen, sandigen, feuchten und salzigen Einsätzen muß der Wall Spreader ordentlich gereinigt und gewartet werden. Unterbrechen Sie sofort den Einsatz, wenn nur ein Teil des Wall Spreader beschädigt oder nicht richtig zusammengebaut ist.

Verwenden Sie nur original PANTHER Zubehör und Ersatzteile.

Funktionsprinzip

Der Wall Spreader ist ein Teleskopspannsystem zum Aufnehmen hoher Lasten. Durch Verspannen des Wall Spreader zwischen zwei festen Wänden bilden die Teleskopstangen einen Bogen. Der so entstandene, nach oben gerichtete Bogen, ermöglicht es, hohe Lasten aufzunehmen (z.B. Brücke).

Hinweis
Vor dem Einsatz des Wall Spreader ist unbedingt die ausreichende Druck- und Standfestigkeit der vorgegebenen Wand oder Säule zu prüfen! Kein Einsatz bei Rigips-, Isolier- oder Hohlwänden. Eingeschränkter Einsatz bei glatten Flächen!

Beispiel: Horizontaler Aufbau

1. Schätzen Sie grob die zu überbrückende Spannweite ab und beginnen Sie die Montage auf dem Boden. Achten Sie drauf, dass Sie beim Hantieren mit den langen Teleskopstangen nirgends anstoßen und niemanden verletzen!

2. Ziehen Sie das Innenrohr bis zur gewünschten Länge heraus und positionieren Sie den Klemmring auf dem Innenrohr am Stoss des Außenrohrs, um das Ineinanderrutschen zu verhindern. Das Einsteckmaß von mindestens 140 mm muss beachtet werden. Die rote Markierung am Ende des Innenrohrs darf nicht sichtbar sein, da sonst die Tragsicherheit beeinträchtigt ist!

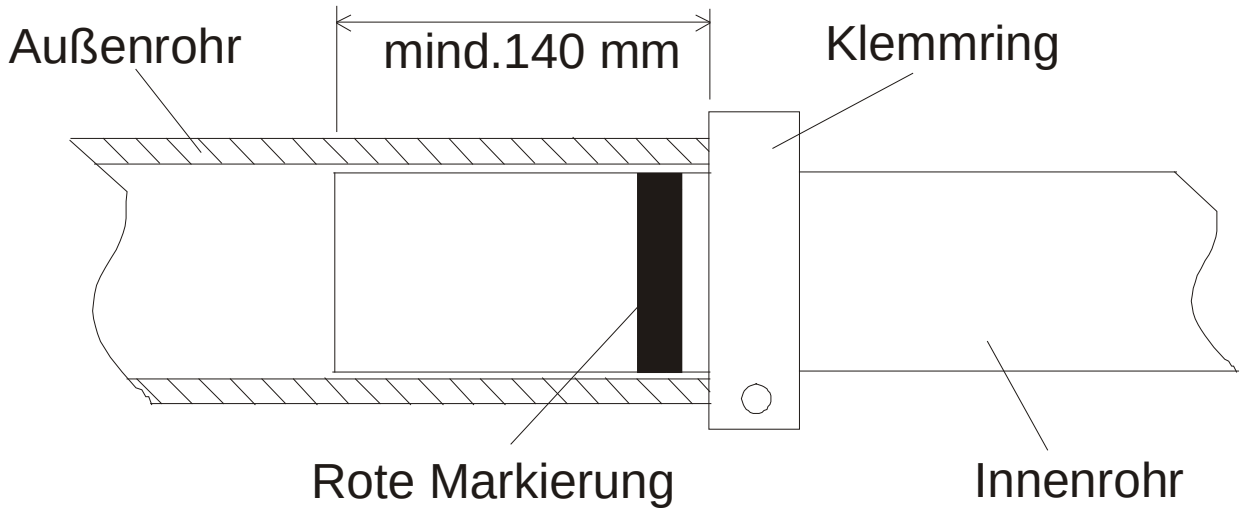

3. Reicht die Standardlänge nicht aus, kann man wie folgt vorgehen. Zum Verlängern der Teleskopstangen wird ein Außenrohr mittels eines zweiten Klemmringes auf das ausgezogene Ende des Innenrohrs aufgesteckt. Auch hierbei ist auf die rote Markierung zu achten!

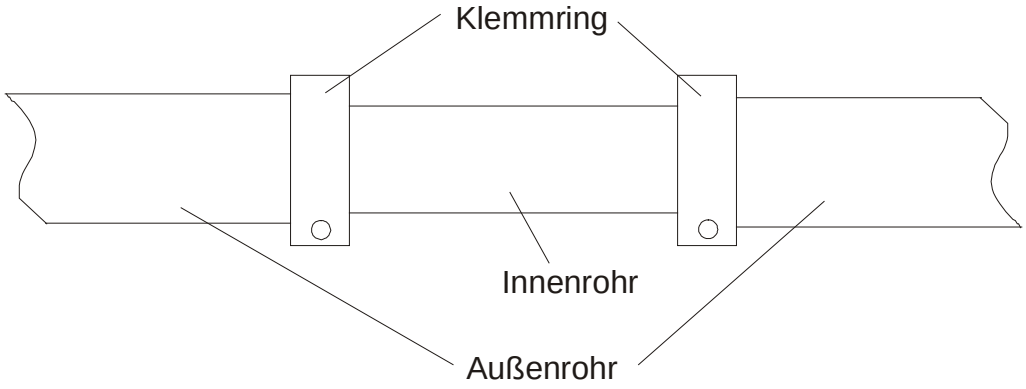

Eine weitere Möglichkeit, um noch größere Distanzen zu überspannen, bietet die Verlängerungshülse, die die ausgezogenen Innenrohre zweier Teleskopstangen verbindet.

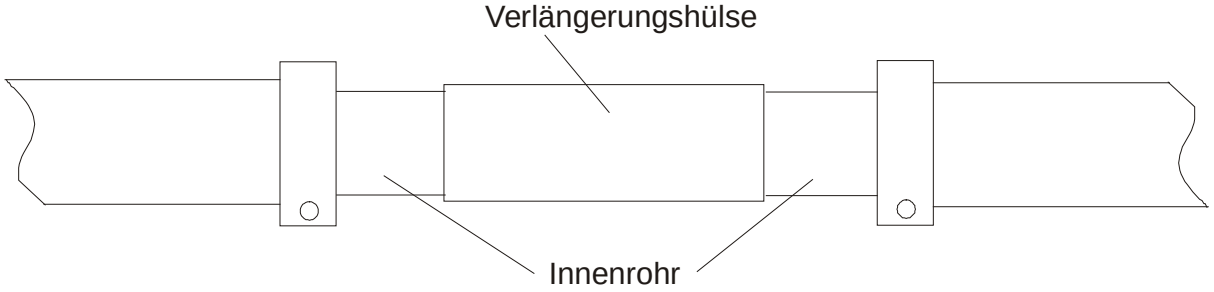

4. Nun werden die Spanneinheiten rechts und links aufgesteckt, die Druckplatte horizontal und nach unten gerichtet. Die zwei Druckschrauben mit müssen vor der Montage zurückgedreht sein.

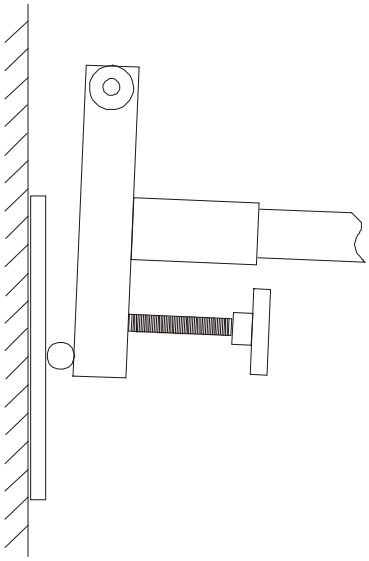

5. Nachdem das komplette Wall Spreader System mittels eines Helfers auf die gewünschte Höhe und die benötigte Länge ausgezogen und die Klemmringe fest angezogen wurden, beginnt man nun den Wall Spreader zu verspannen.

   Hierzu dreht man auf beiden Seiten die Spannschrauben gleichmäßig in die Spanneinheit ein. Dies erzeugt den durch die Konstruktion gewünschten Bogen nach oben. An jeder Spanneinheit müssen beide Spannschrauben gleichmäßig eingedreht sein.
   Eine Spannweite A von 10 m sollte nicht überschritten werden. Hierbei ist eine Bogenhöhe B von ca. 40 – 45 cm vorgegeben. Durch Anordnung der Last zur Mitte hin, kann die Tragfähigkeit des Systems verbessert werden.
   Bei kraftschlüssigen Verbindungen (Klemmring) ist eine maximale Anhängelast von 75 kg (in der Mitte des Systems) zulässig. Diese hohe Anhängelast ist nur bei der 6 m-Teleskopstange mit einem maximalen Abstand A von 6 m gewährleistet.

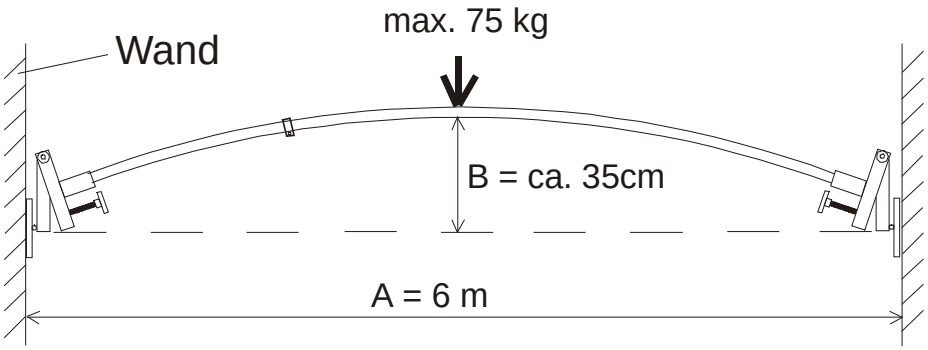

6. Der entstandene Bogen muss nun abgestrebt werden. Mit dem Doppelklemmring werden die Streben, wie in der folgenden Darstellung gezeigt, angeordnet. Zur Abstützung der Streben an der Wand werden Puffer an den Rohrenden aufgesteckt. Um die Streben spielfrei anliegen zu lassen, dreht man die Gummipuffer heraus. Sollte der Doppelklemmring auf dem dünneren Innenrohr platziert werden, müssen die Kunststoffhülsen zum Ausgleich der Durchmesser-Differenz eingesetzt werden.

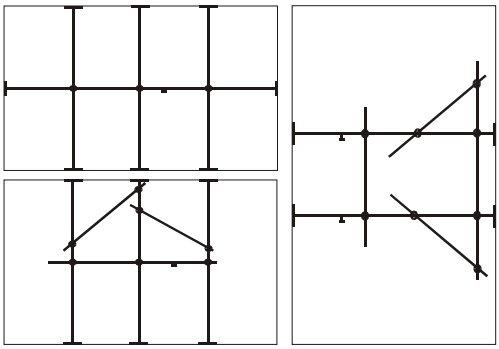

TIP: Bei hoher Belastung des Systems empfiehlt es sich, jeweils 2 Klemmringe hintereinander zu setzen.

Achtung: Es dürfen sich keine Menschen an dieses System anhängen!
Kein Aufenthalt von Menschen unterhalb des Spann-Systems!

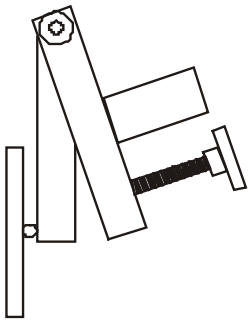

Die Spanneinheit wird ohne Befestigungsmittel an der Wand positioniert. Durch Betätigen der beiden Spannschrauben wird der Teleskopstange beim Spannvorgang ein bestimmter Bogen nach oben vorgegeben.

Die Teleskopstangen bestehen aus je zwei ineinandergeschobenen Aluminiumrohre.
Sie können bei Bedarf durch Aufstecken verlängert werden.

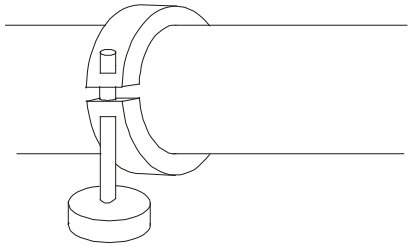

Der Klemmring wird in ungespanntem Zustand positioniert und verhindert beim Spannen der Teleskopstangen das Ineinanderrutschen des Innenrohres.

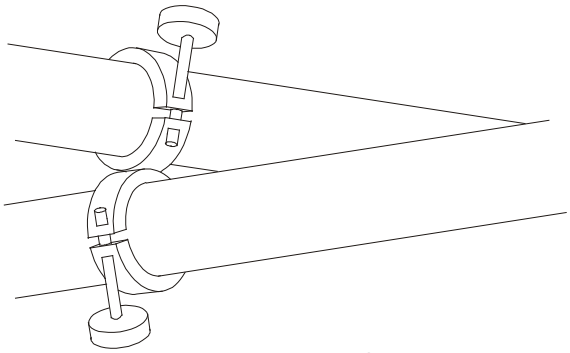

Der Doppelklemmring verbindet zwei sich in beliebigem Winkel kreuzende Teleskopstangen, die sich gegenseitig seitlich abstützen.

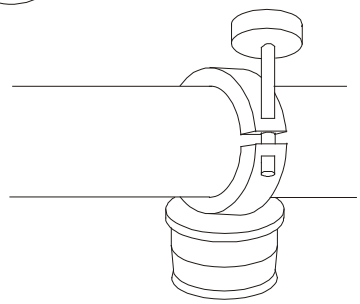

Der Klemmring mit Euroadapter dient zur Aufnahme von Panther Zubehör (z.B. Kugelschale).

Komplett-Set bestehend aus:

2 Stück Teleskopstange 1,40 – 2,50 m
2 Stück Teleskopstange 2,15 – 4,00 m
2 Stück Teleskopstange 3,15 – 6,00 m
8 Stück Spanneinheit
6 Stück Klemmring

4 Stück Doppelklemmring
4 Stück Kunststoff-Hülse
2 Stück Verlängerungs-Hülse
4 Stück Puffer
1 Stück Klemmring mit Euroadapter